12,5 √(√)

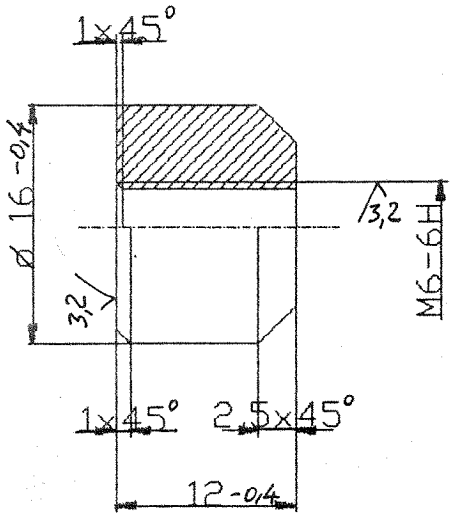

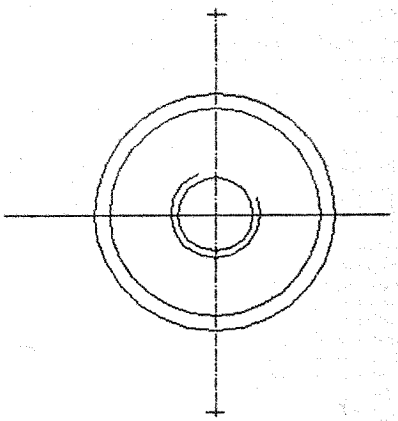

					Т140–00.003			
Изм.	Лист	N докум.	Подп.	Дата	Бонка	Лит.	Масса	Масшт. 2:1
Разраб.		Пятницкий						
Пров.						Лист	Листов 1	
Т.контр.								
Рук.		Пятницкий			Сталь 35-б-2 ГОСТ 1050-88			
Н.контр.								
Утв.		Каминский						

Подп. и дата

Инв. № дубл.

Взам. инв. №

Подп. и дата

Инв. № подл.

Копировал

Формат А4